| POS-NR. | SIVAS- Nr. | BENENNUNG | BESCHREIBUNG | MENGE |
|---|---|---|---|---|
| 1 | 202005 | 147000FSCN393OW | EXTRA 2 | 1 |
| 2 | 100095 | 145001FAN | Drehmomentstütze kplt. | 1 |
| 3 | 201642 | Werkzeugsatz 33 | Werkzeugsatz | 1 |

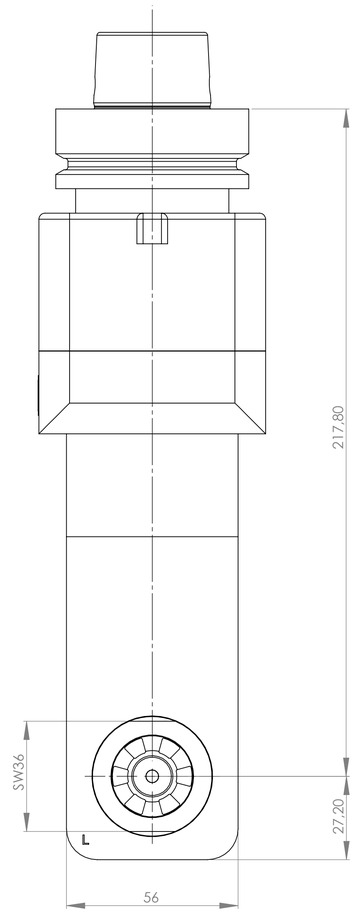


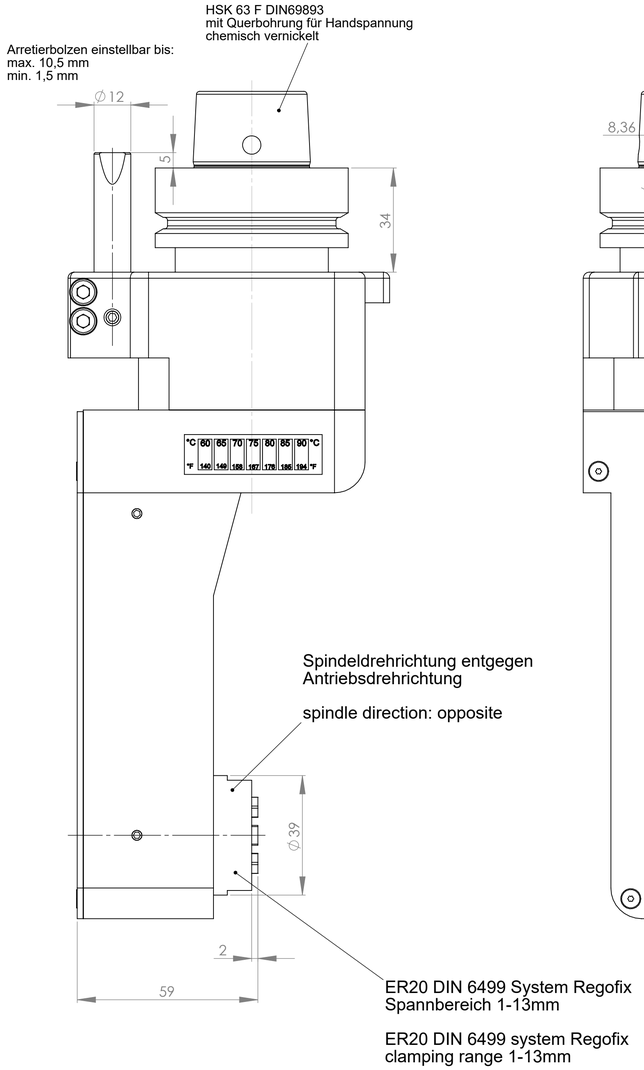


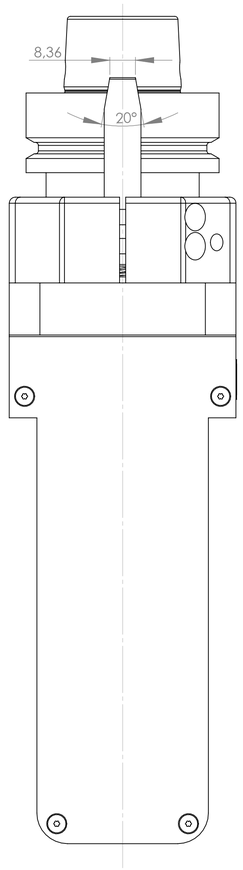


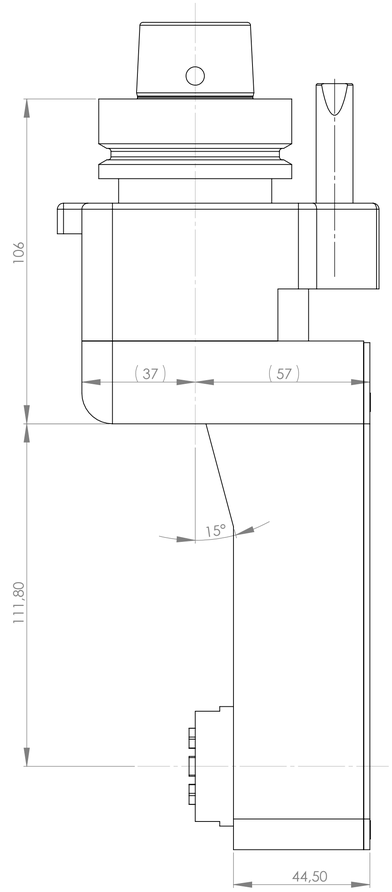


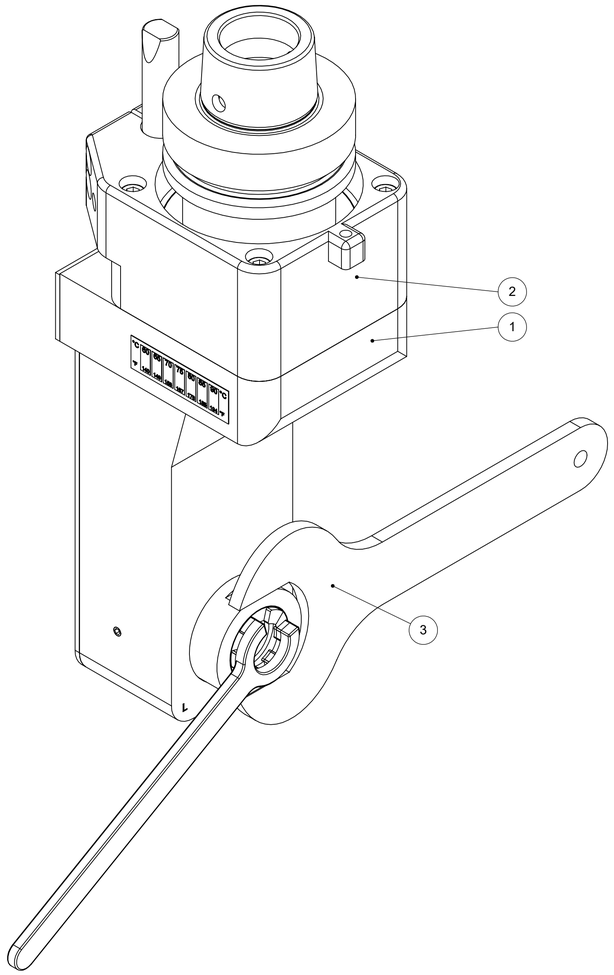


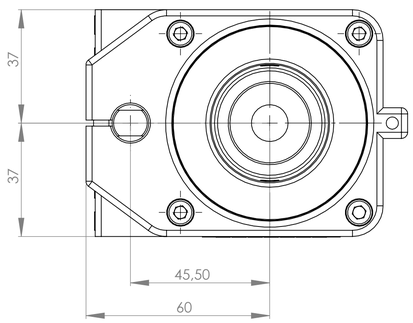


Technische Daten

Max. Antriebsdrehzahl: 8000 min-1
Max. Ausgangsdrehzahl: 12000 min-1
Übersetzung i=1:1,48
Max. Drehmoment (Spindel) Mt= 4 Nm
Zulässige Betriebstemperatur 85°
Aggregat 4x90° um Antriebsachse schwenkbar

Technical Data

Speed max. 8000 RPM input
Speed max. 12000 RPM output
Gear ratio: 1:1,48
Torque max. (spindle) 4 Nm
Temperature max. 85°
aggregate can be rotated 4x90°

Specificazione Tecnica

Velocità (HSK) Nmax. 8000 min-1
Velocità (mandrino) Nmax. 12000 min-1
Rapporto 1:1,48
Coppia max (mandrino) 4 Nm
Temperatura max 85°
Aggregato orientabile da 4x90° sul asse

Caractéristiques techniques

Vitesse de rotation max. entraînement 8000 T/min
Vitesse de rotation max. broche 12000 T/min
Rapport 1:1,48
Couple (broche) 4 Nm
Température max. 85°
Rotation de 4x90° de l'arbre

ATEMAG
Aggregatetechnologie und Manufaktur AG
Holstetten
www.atemag.de

Allgemeintoleranzen: DIN ISO 2768-mK-E
Tolerierung DIN 7167
Kanten gebrochen 0,3

DIN 6 T1 - Proj.methode 1

Werkstoff
Härtevorgaben:
Oberflächenbehandlung:

| | Datum | Name |
|---|---|---|
| Erstellt | 17.3.2011 | Hörig |
| Gepr. | | |
| Norm. | | |
| Gewicht: 3,518 kg | | |

Benennung / Zeichnungsnummer
EXTRA 2
147001FSCN623

SIVAS- Nr.
202586

Blatt 1 von 1
A1

Schutzvermerk nach DIN 34 beachten
Weitergabe oder Vervielfältigung dieses Dokumentes, oder dessen Inhaltes sind ohne vorherige Genehmigung nicht gestattet.
Alle Rechte vorbehalten.

Zust. | Änderungstext | Datum | Name | Urspr. | Ers. f. | Ers. d. | Maßstab 1:1